Łożysko kulkowe wahliwe 2204 E-2RS1TN9C3 SKF

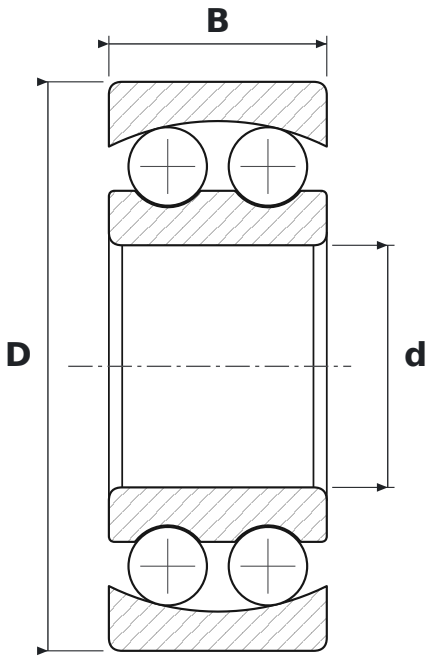

WYMIARY

d	średnica wewnętrzna	**20 mm**
D	średnica zewnętrzna	**47 mm**
B	szerokość	**18 mm**

CO ZNACZY OZNACZENIE 2204 E-2RS1TN9C3

E	wykonanie wzmocnione, zwiększona nośność
2RS1	uszczelnienia stykowe z kauczuku NBR wzmocnione blachą stalową, dwustronne
TN9	koszyk z poliamidu PA66 wzmocnionego włóknem szklanym (SKF)
C3	luz promieniowy zwiększony

PARAMETRY

Producent	**SKF**
Symbol producenta	**2204 E-2RS1TN9C3**
Elementy toczne	**łożysko kulkowe dwurzędowe**