Łożysko kulkowe wahliwe 2212 C3 KOYO

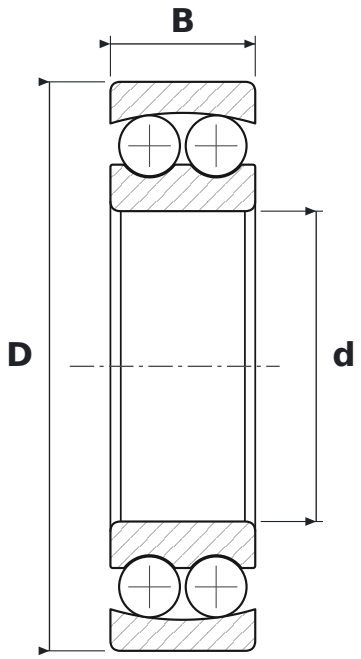

WYMIARY

d	średnica wewnętrzna	**60 mm**
D	średnica zewnętrzna	**110 mm**
B	szerokość	**28 mm**

PARAMETRY

Producent	**KOYO**
Symbol producenta	**2212 C3**
Elementy toczne	**łożysko kulkowe dwurzędowe**
C3	**luz promieniowy zwiększony**
Uszczelnienie	**otwarte – bez uszczelnień**