# Łożysko kulkowe wahliwe 2212 SC3 NTN

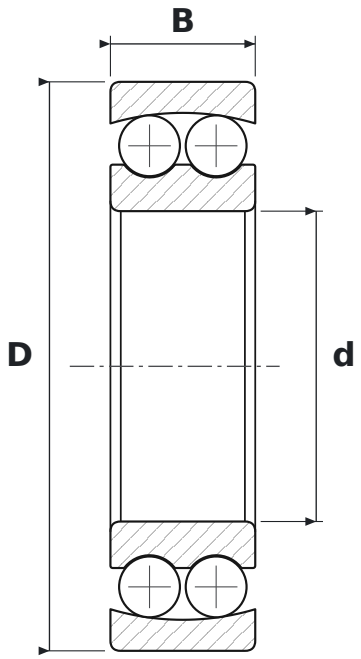


## WYMIARY

| | | |
|---|---|---|
| **d** | średnica wewnętrzna | **60 mm** |
| **D** | średnica zewnętrzna | **110 mm** |
| **B** | szerokość | **28 mm** |

## CO ZNACZY OZNACZENIE 2212 SC3

| | |
|---|---|
| **S** | oznaczenie konstrukcji wewnętrznej NTN |
| **C3** | luz promieniowy zwiększony |

## PARAMETRY

| | |
|---|---|
| Producent | **NTN** |
| Symbol producenta | **2212 SC3** |
| Elementy toczne | **łożysko kulkowe dwurzędowe** |