Łożysko kulkowe wahliwe 2212 TN ZEN

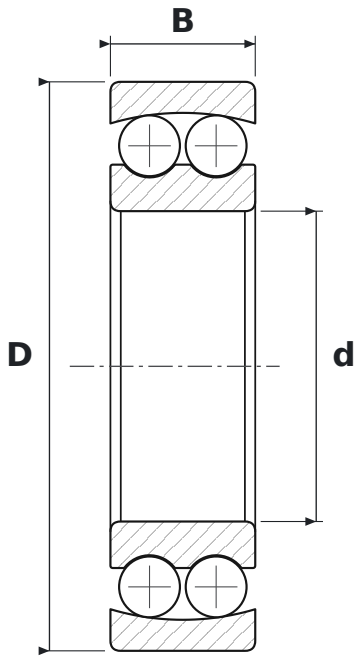

WYMIARY

d	średnica wewnętrzna	**60 mm**
D	średnica zewnętrzna	**110 mm**
B	szerokość	**28 mm**

PARAMETRY

Producent	**ZEN**
Symbol producenta	**2212 TN**
Elementy toczne	**łożysko kulkowe dwurzędowe**
TN	**koszyk poliamidowy**
Uszczelnienie	**otwarte – bez uszczelnień**
Luz promieniowy	**CN – normalny**