Łożysko kulkowe zwykłe 3000-2RS INA

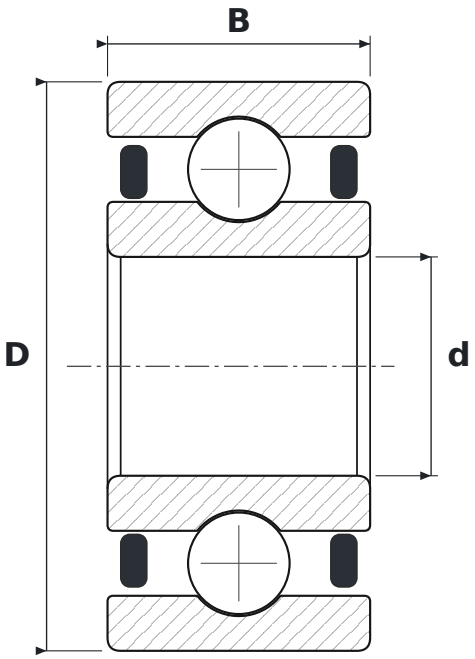

WYMIARY

d	średnica wewnętrzna	**10 mm**
D	średnica zewnętrzna	**26 mm**
B	szerokość	**12 mm**

PARAMETRY

Producent	**INA**
Symbol producenta	**3000-2RS**
Elementy toczne	**łożysko kulkowe jednorzędowe**
2RS	**uszczelnienia gumowe stykowe, dwustronne**
Luz promieniowy	**CN – normalny**
Masa	**0,036 kg**