Łożysko kulkowe zwykłe 3004-2RS NKE

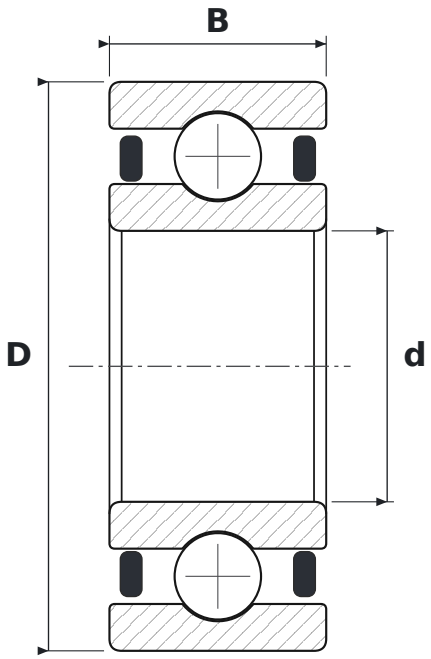

WYMIARY

d	średnica wewnętrzna	**20 mm**
D	średnica zewnętrzna	**42 mm**
B	szerokość	**16 mm**

PARAMETRY

Producent	**NKE**
Symbol producenta	**3004-2RS**
Elementy toczne	**łożysko kulkowe jednorzędowe**
2RS	**uszczelnienia gumowe stykowe, dwustronne**
Luz promieniowy	**CN – normalny**