Łożysko kulkowe zwykłe 3006-C3 INA

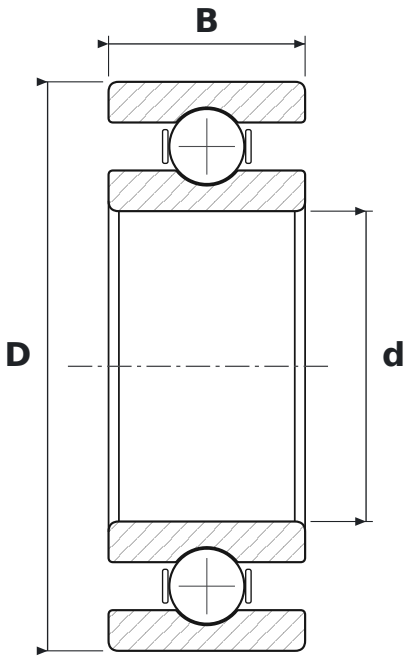

WYMIARY

d	średnica wewnętrzna	**30 mm**
D	średnica zewnętrzna	**55 mm**
B	szerokość	**19 mm**

PARAMETRY

Producent	**INA**
Symbol producenta	**3006-C3**
Elementy toczne	**łożysko kulkowe jednorzędowe**
C3	**luz promieniowy zwiększony**
Uszczelnienie	**otwarte – bez uszczelnień**