Łożysko kulkowe zwykłe 306 C3 SKF

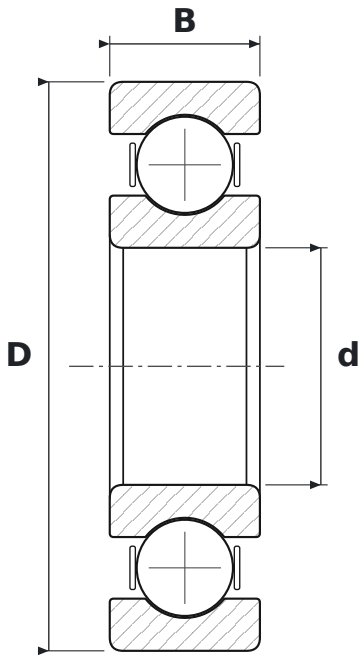

WYMIARY

d	średnica wewnętrzna	**30 mm**
D	średnica zewnętrzna	**72 mm**
B	szerokość	**19 mm**

PARAMETRY

Producent	**SKF**
Symbol producenta	**306 C3**
Elementy toczne	**łożysko kulkowe jednorzędowe**
C3	**luz promieniowy zwiększony**
Uszczelnienie	**otwarte – bez uszczelnień**
Masa	**0,37 kg**