Łożysko kulkowe zwykłe 307 NR SKF

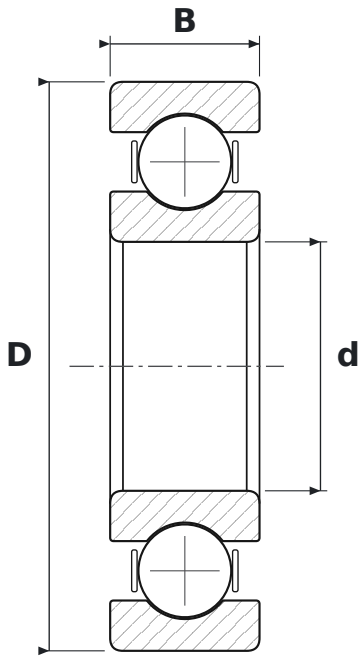

WYMIARY

d	średnica wewnętrzna	**35 mm**
D	średnica zewnętrzna	**80 mm**
B	szerokość	**21 mm**

PARAMETRY

Producent	**SKF**
Symbol producenta	**307 NR**
Elementy toczne	**łożysko kulkowe jednorzędowe**
NR	**rowek z pierścieniem osadczym**
Uszczelnienie	**otwarte – bez uszczelnień**
Luz promieniowy	**CN – normalny**
Masa	**0,5 kg**