Łożysko kulkowe zwykłe 309 NRC3 SKF

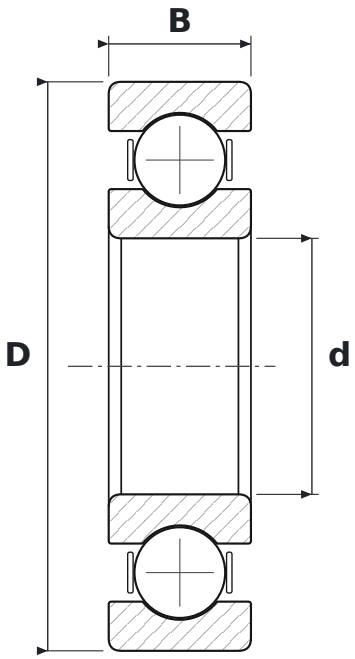

WYMIARY

d	średnica wewnętrzna	**45 mm**
D	średnica zewnętrzna	**100 mm**
B	szerokość	**25 mm**

CO ZNACZY OZNACZENIE 309 NRC3

NR	rowek z pierścieniem osadczym
C3	luz promieniowy zwiększony

PARAMETRY

Producent	**SKF**
Symbol producenta	**309 NRC3**
Elementy toczne	**łożysko kulkowe jednorzędowe**
Masa	**0,904 kg**