Łożysko kulkowe zwykłe 309 SKF

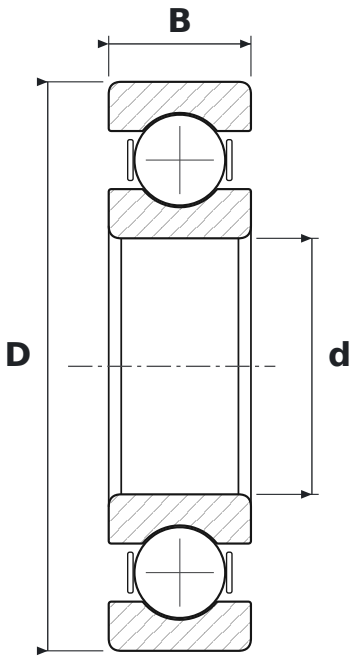

WYMIARY

d	średnica wewnętrzna	**45 mm**
D	średnica zewnętrzna	**100 mm**
B	szerokość	**25 mm**

PARAMETRY

Producent	**SKF**
Symbol producenta	**309**
Elementy toczne	**łożysko kulkowe jednorzędowe**
Uszczelnienie	**otwarte – bez uszczelnień**
Luz promieniowy	**CN – normalny**
Masa	**0,89 kg**