Łożysko kulkowe zwykłe 310-2Z SKF

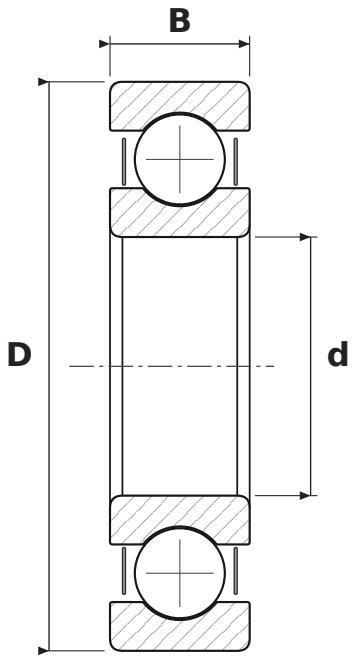

WYMIARY

d	średnica wewnętrzna	**50 mm**
D	średnica zewnętrzna	**110 mm**
B	szerokość	**27 mm**

PARAMETRY

Producent	**SKF**
Symbol producenta	**310-2Z**
Elementy toczne	**łożysko kulkowe jednorzędowe**
2Z	**blaszki ochronne, dwustronne**
Luz promieniowy	**CN – normalny**
Masa	**1,189 kg**