Łożysko kulkowe zwykłe 314 NR SKF

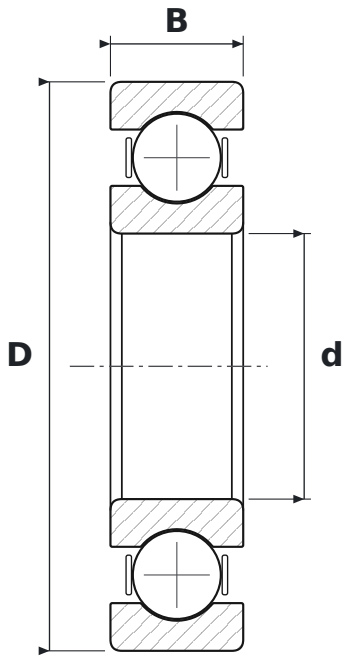

WYMIARY

d	średnica wewnętrzna	**70 mm**
D	średnica zewnętrzna	**150 mm**
B	szerokość	**35 mm**

PARAMETRY

Producent	**SKF**
Symbol producenta	**314 NR**
Elementy toczne	**łożysko kulkowe jednorzędowe**
NR	**rowek z pierścieniem osadczym**
Uszczelnienie	**otwarte – bez uszczelnień**
Luz promieniowy	**CN – normalny**