Łożysko kulkowe skośne 3201-B-2RS-TV-C3 NKE

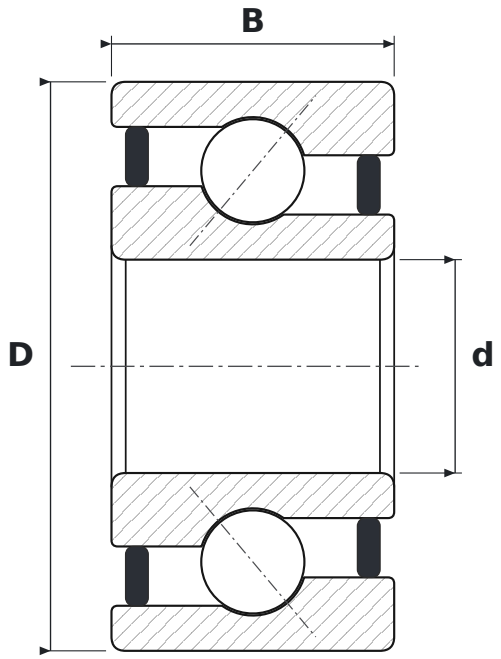

WYMIARY

d	średnica wewnętrzna	**12 mm**
D	średnica zewnętrzna	**32 mm**
B	szerokość	**15,9 mm**

CO ZNACZY OZNACZENIE 3201-B-2RS-TV-C3

B	kąt działania 40°
2RS	uszczelnienia gumowe stykowe, dwustronne
TV	koszyk poliamidowy z włóknem szklanym (FAG)
C3	luz promieniowy zwiększony

PARAMETRY

Producent	**NKE**
Symbol producenta	**3201-B-2RS-TV-C3**
Elementy toczne	**łożysko kulkowe dwurzędowe**