Łożysko kulkowe skośne 3201 B2RSC2 ZEN

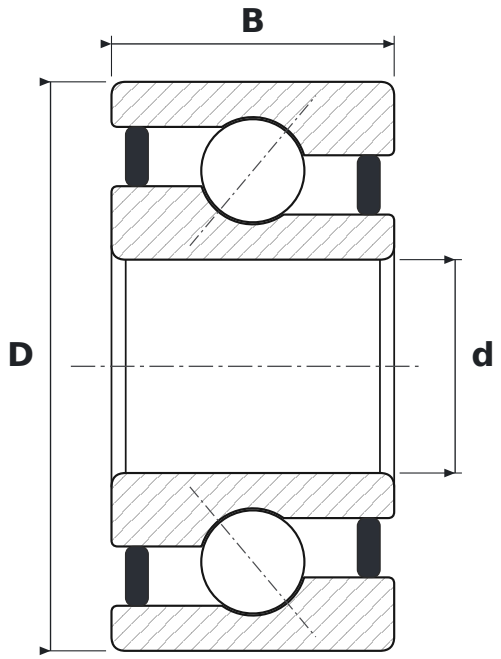

WYMIARY

d	średnica wewnętrzna	**12 mm**
D	średnica zewnętrzna	**32 mm**
B	szerokość	**15,9 mm**

CO ZNACZY OZNACZENIE 3201 B2RSC2

B	kąt działania 40°
2RS	uszczelnienia stykowe z gumy syntetycznej, dwustronne (od −20 do +110 °C)
C2	luz promieniowy mniejszy od normalnego

PARAMETRY

Producent	**ZEN**
Symbol producenta	**3201 B2RSC2**
Elementy toczne	**łożysko kulkowe dwurzędowe**
Masa	**0,06 kg**