Angular contact ball bearing 3205 A2ZC3MT33 SKF

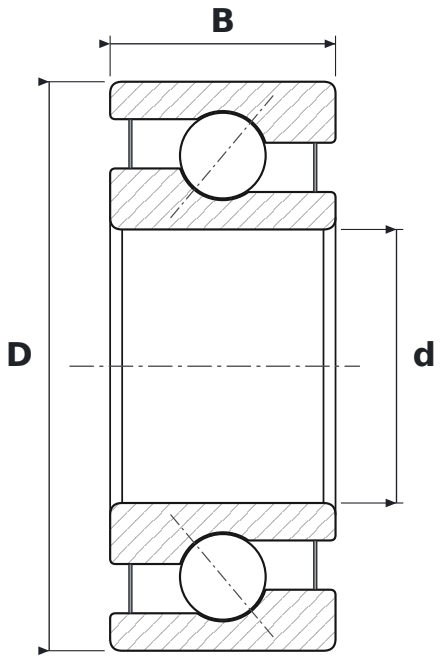

DIMENSIONS

d	bore diameter	**25 mm**
D	outside diameter	**52 mm**
B	width	**20.6 mm**

WHAT 3205 A2ZC3MT33 MEANS

A	łożysko dwurzędowe bez otworów do wprowadzania kulek; w łożysku jednorzędowym kąt działania 30°
2Z	steel shields, both sides
C3	luz osiowy większy od normalnego
MT33	smar: mydło litowe, olej mineralny, NLGI 3

SPECIFICATIONS

Manufacturer	**SKF**
Manufacturer designation	**3205 A2ZC3MT33**
Rolling elements	**double-row ball bearing**
Mass	**0.181 kg**