Łożysko kulkowe skośne 3209 KOYO

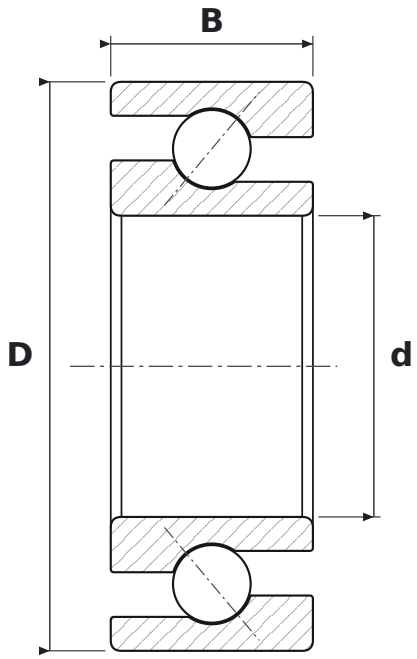

WYMIARY

d	średnica wewnętrzna	**45 mm**
D	średnica zewnętrzna	**85 mm**
B	szerokość	**30,2 mm**

PARAMETRY

Producent	**KOYO**
Symbol producenta	**3209**
Elementy toczne	**łożysko kulkowe dwurzędowe**
Uszczelnienie	**otwarte – bez uszczelnień**
Luz promieniowy	**CN – normalny**