Łożysko kulkowe skośne 3209 A2RSTNMT33 SKF

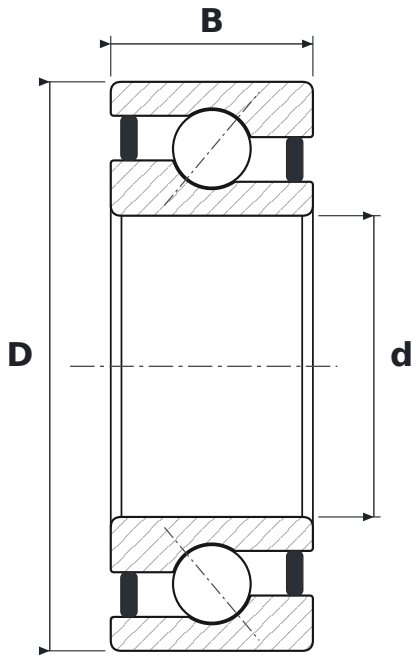

WYMIARY

d	średnica wewnętrzna	**45 mm**
D	średnica zewnętrzna	**85 mm**
B	szerokość	**30,2 mm**

CO ZNACZY OZNACZENIE 3209 A2RSTNMT33

A	łożysko dwurzędowe bez otworów do wprowadzania kulek; w łożysku jednorzędowym kąt działania 30°
2RS	uszczelnienia gumowe stykowe, dwustronne
TN	koszyk z poliamidu PA66
MT33	smar: mydło litowe, olej mineralny, NLGI 3

PARAMETRY

Producent	**SKF**
Symbol producenta	**3209 A2RSTNMT33**
Elementy toczne	**łożysko kulkowe dwurzędowe**