# Łożysko kulkowe skośne 3209-B-2RS-TV NKE

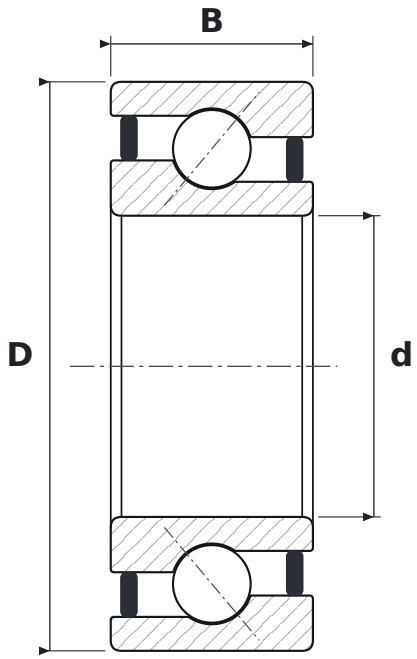


## WYMIARY

| | | |
|---|---|---|
| **d** | średnica wewnętrzna | **45 mm** |
| **D** | średnica zewnętrzna | **85 mm** |
| **B** | szerokość | **30,2 mm** |

## CO ZNACZY OZNACZENIE 3209-B-2RS-TV

| | |
|---|---|
| **B** | kąt działania 40° |
| **2RS** | uszczelnienia gumowe stykowe, dwustronne |
| **TV** | koszyk poliamidowy z włóknem szklanym (FAG) |

## PARAMETRY

| | |
|---|---|
| Producent | **NKE** |
| Symbol producenta | **3209-B-2RS-TV** |
| Elementy toczne | **łożysko kulkowe dwurzędowe** |