Łożysko kulkowe skośne 3209 B-2RSTVC3 NKE

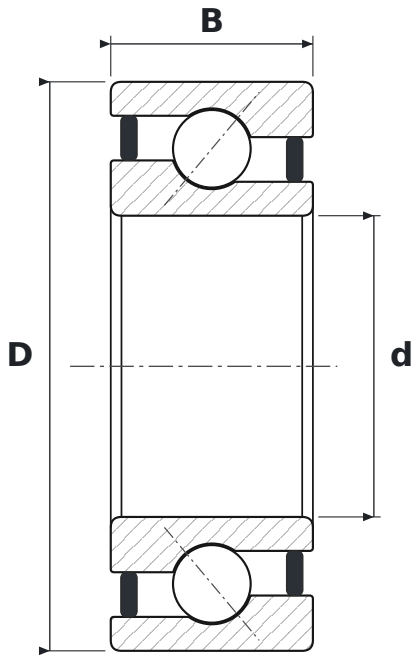

WYMIARY

d	średnica wewnętrzna	**45 mm**
D	średnica zewnętrzna	**85 mm**
B	szerokość	**30,2 mm**

CO ZNACZY OZNACZENIE 3209 B-2RSTVC3

B	kąt działania 40°
2RS	uszczelnienia gumowe stykowe, dwustronne
TV	koszyk poliamidowy z włóknem szklanym (FAG)
C3	luz promieniowy zwiększony

PARAMETRY

Producent	**NKE**
Symbol producenta	**3209 B-2RSTVC3**
Elementy toczne	**łożysko kulkowe dwurzędowe**