Łożysko kulkowe skośne 3209-B-D-XL-2HRS-C3 FAG

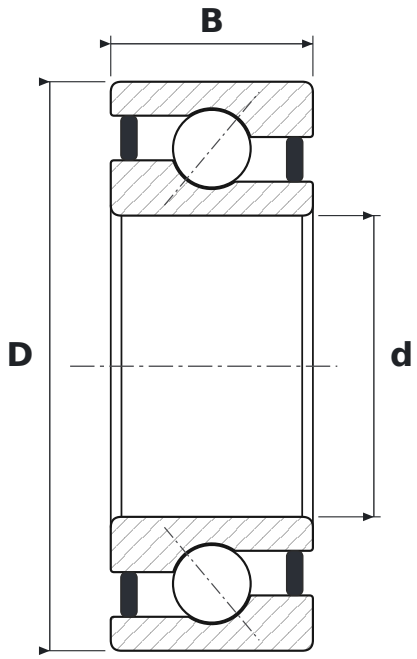

WYMIARY

d	średnica wewnętrzna	**45 mm**
D	średnica zewnętrzna	**85 mm**
B	szerokość	**30,2 mm**

CO ZNACZY OZNACZENIE 3209-B-D-XL-2HRS-C3

B	kąt działania 40°
XL	jakość X-life – mniejsza chropowatość i większa dokładność geometryczna bieżni, wyższa nośność i trwałość
2HRS	uszczelnienia wargowe stykowe (NBR), dwustronne – warga przylega osiowo
C3	luz promieniowy zwiększony

PARAMETRY

Producent	**FAG**
Symbol producenta	**3209-B-D-XL-2HRS-C3**
Elementy toczne	**łożysko kulkowe dwurzędowe**