Angular contact ball bearing 3209 BDTVHC3L285 FAG

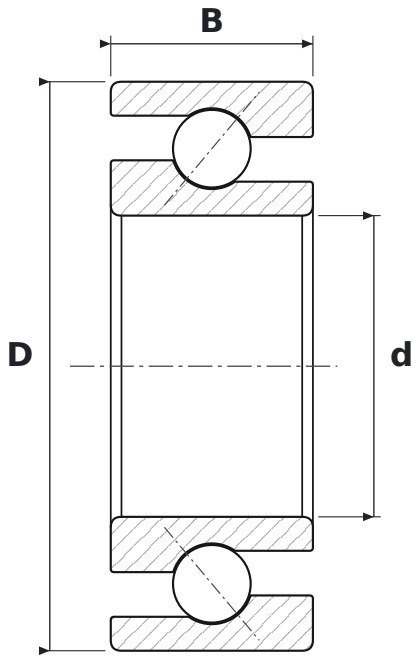

DIMENSIONS

d	bore diameter	**45 mm**
D	outside diameter	**85 mm**
B	width	**30.2 mm**

WHAT 3209 BDTVHC3L285 MEANS

BD	zmieniona konstrukcja wewnętrzna: kąt działania 30°, bez otworów wsypowych (łożyska dwurzędowe 32, 33)
TVH	solid polyamide cage (FAG)
C3	radial clearance greater than normal
L285	smar premium o niskiej głośności (mydło litowe, olej mineralny), od −20 do +120 °C

SPECIFICATIONS

Manufacturer	**FAG**
Manufacturer designation	**3209 BDTVHC3L285**
Rolling elements	**double-row ball bearing**