CASTOMER

DATASHEET

Angular contact ball bearing 3210 A2RSTNMT33 SKF

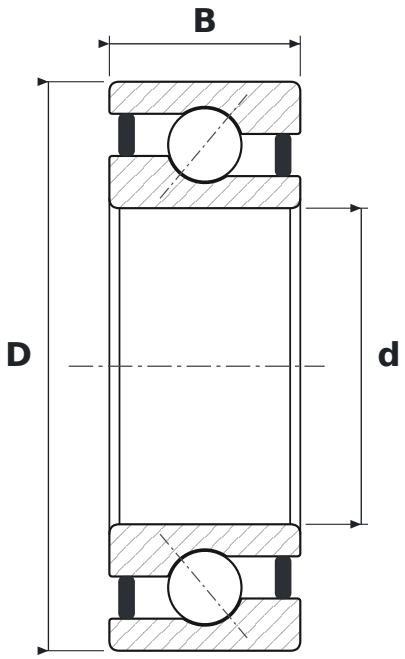

DIMENSIONS

d	bore diameter	**50 mm**
D	outside diameter	**90 mm**
B	width	**30.2 mm**

WHAT 3210 A2RSTNMT33 MEANS

A	łożysko dwurzędowe bez otworów do wprowadzania kulek; w łożysku jednorzędowym kąt działania 30°
2RS	contact rubber seals, both sides
TN	koszyk z poliamidu PA66
MT33	smar: mydło litowe, olej mineralny, NLGI 3

SPECIFICATIONS

Manufacturer	**SKF**
Manufacturer designation	**3210 A2RSTNMT33**
Rolling elements	**double-row ball bearing**
Mass	**0.673 kg**