Angular contact ball bearing 3210 B-2RSRTNG NSK

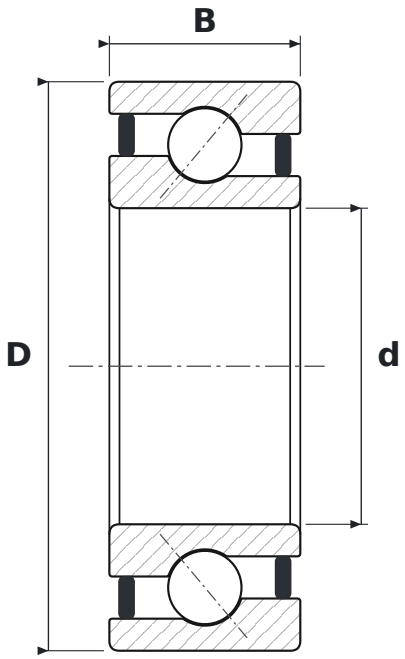

DIMENSIONS

d	bore diameter	**50 mm**
D	outside diameter	**90 mm**
B	width	**30.2 mm**

WHAT 3210 B-2RSRTNG MEANS

B	40° contact angle
2RSR	uszczelnienia stykowe, dwustronne – łożysko skośne dwurzędowe bez rowka w pierścieniu wewnętrznym
TNG	koszyk zatrzaskowy z poliamidu PA66 wzmocnionego włóknem szklanym

SPECIFICATIONS

Manufacturer	**NSK**
Manufacturer designation	**3210 B-2RSRTNG**
Rolling elements	**double-row ball bearing**