Angular contact ball bearing 3210-B-D-XL-TVH-2HRS FAG

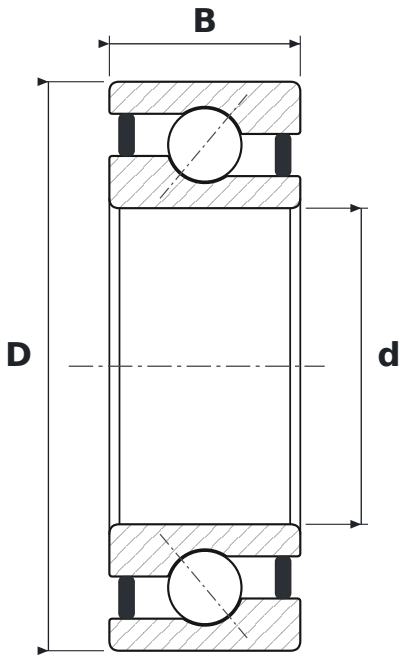

DIMENSIONS

d	bore diameter	**50 mm**
D	outside diameter	**90 mm**
B	width	**30.2 mm**

WHAT 3210-B-D-XL-TVH-2HRS MEANS

B	40° contact angle
XL	jakość X-life – mniejsza chropowatość i większa dokładność geometryczna bieżni, wyższa nośność i trwałość
TVH	solid polyamide cage (FAG)
2HRS	uszczelnienia wargowe stykowe (NBR), dwustronne – warga przylega osiowo

SPECIFICATIONS

Manufacturer	**FAG**
Manufacturer designation	**3210-B-D-XL-TVH-2HRS**
Rolling elements	**double-row ball bearing**
Mass	**0.668 kg**