Angular contact ball bearing 3211 A2RS1MT33 SKF

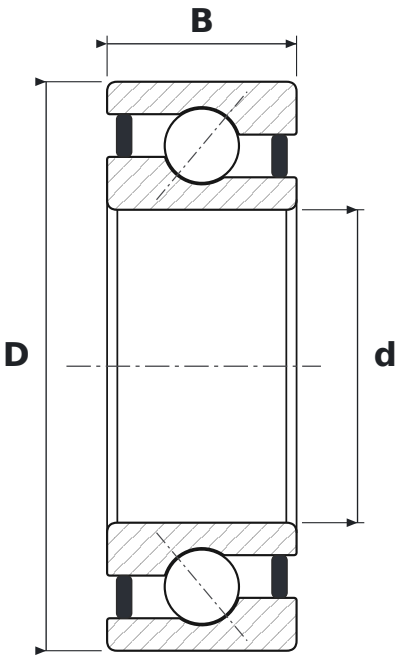

DIMENSIONS

d	bore diameter	**55 mm**
D	outside diameter	**100 mm**
B	width	**33.3 mm**

WHAT 3211 A2RS1MT33 MEANS

A	łożysko dwurzędowe bez otworów do wprowadzania kulek; w łożysku jednorzędowym kąt działania 30°
2RS1	uszczelnienia stykowe z kauczuku NBR wzmocnione blachą stalową, dwustronne
MT33	smar: mydło litowe, olej mineralny, NLGI 3

SPECIFICATIONS

Manufacturer	**SKF**
Manufacturer designation	**3211 A2RS1MT33**
Rolling elements	**double-row ball bearing**
Mass	**0.942 kg**