CASTOMER

DATASHEET

Angular contact ball bearing 3211 A2Z SKF

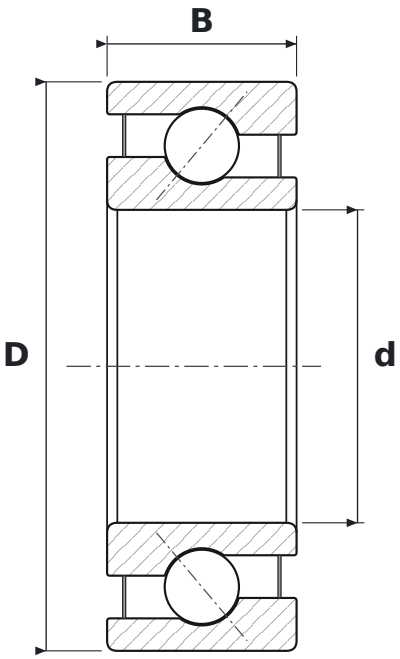

DIMENSIONS

d	bore diameter	**55 mm**
D	outside diameter	**100 mm**
B	width	**33.3 mm**

WHAT 3211 A2Z MEANS

A	łożysko dwurzędowe bez otworów do wprowadzania kulek; w łożysku jednorzędowym kąt działania 30°
2Z	steel shields, both sides

SPECIFICATIONS

Manufacturer	**SKF**
Manufacturer designation	**3211 A2Z**
Rolling elements	**double-row ball bearing**
Mass	**0.97 kg**