# Angular contact ball bearing 3211 A2ZC3MT33 SKF

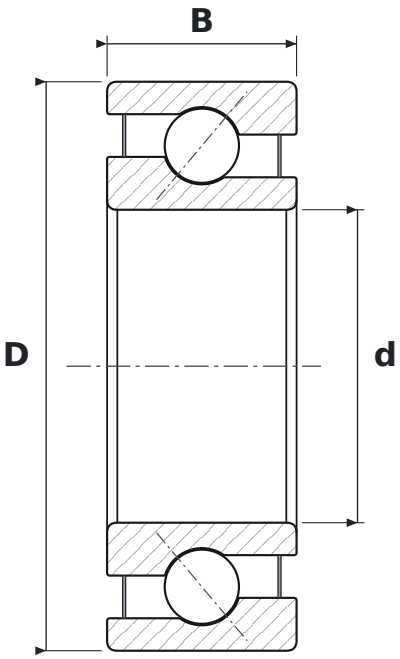


## DIMENSIONS

| | | |
|---|---|---|
| **d** | bore diameter | **55 mm** |
| **D** | outside diameter | **100 mm** |
| **B** | width | **33.3 mm** |

## WHAT 3211 A2ZC3MT33 MEANS

| | |
|---|---|
| **A** | łożysko dwurzędowe bez otworów do wprowadzania kulek; w łożysku jednorzędowym kąt działania 30° |
| **2Z** | steel shields, both sides |
| **C3** | luz osiowy większy od normalnego |
| **MT33** | smar: mydło litowe, olej mineralny, NLGI 3 |

## SPECIFICATIONS

| | |
|---|---|
| Manufacturer | **SKF** |
| Manufacturer designation | **3211 A2ZC3MT33** |
| Rolling elements | **double-row ball bearing** |
| Mass | **0.942 kg** |