# Łożysko kulkowe skośne 3211 A2ZMT33 SKF

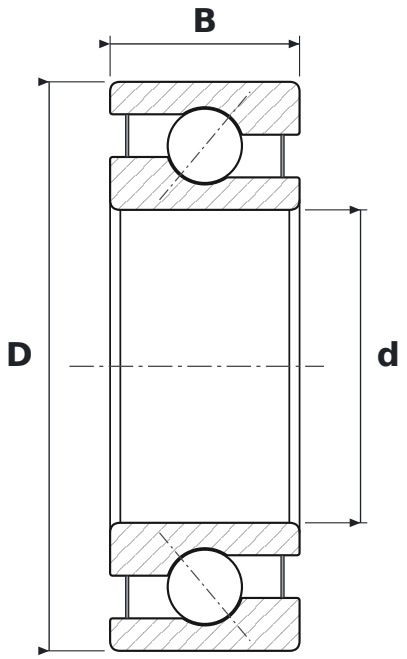


## WYMIARY

| | | |
|---|---|---|
| **d** | średnica wewnętrzna | **55 mm** |
| **D** | średnica zewnętrzna | **100 mm** |
| **B** | szerokość | **33,3 mm** |

## CO ZNACZY OZNACZENIE 3211 A2ZMT33

| | |
|---|---|
| **A** | łożysko dwurzędowe bez otworów do wprowadzania kulek; w łożysku jednorzędowym kąt działania 30° |
| **2Z** | blaszki ochronne, dwustronne |
| **MT33** | smar: mydło litowe, olej mineralny, NLGI 3 |

## PARAMETRY

| | |
|---|---|
| Producent | **SKF** |
| Symbol producenta | **3211 A2ZMT33** |
| Elementy toczne | **łożysko kulkowe dwurzędowe** |
| Masa | **0,925 kg** |