Łożysko kulkowe skośne 3211 AC3 SKF

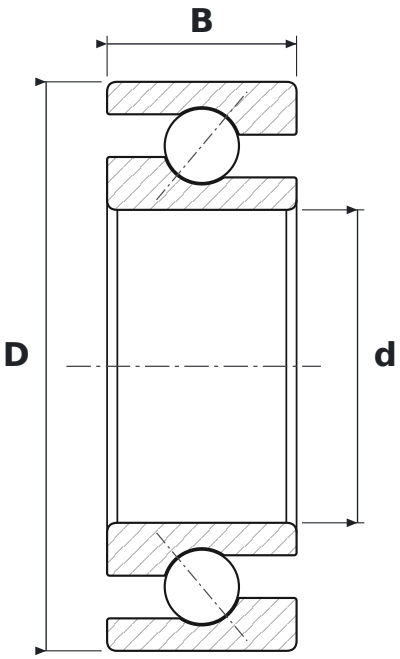

WYMIARY

d	średnica wewnętrzna	**55 mm**
D	średnica zewnętrzna	**100 mm**
B	szerokość	**33,3 mm**

CO ZNACZY OZNACZENIE 3211 AC3

A	łożysko dwurzędowe bez otworów do wprowadzania kulek; w łożysku jednorzędowym kąt działania 30°
C3	luz osiowy większy od normalnego

PARAMETRY

Producent	**SKF**
Symbol producenta	**3211 AC3**
Elementy toczne	**łożysko kulkowe dwurzędowe**