Łożysko kulkowe skośne 3211 ATN9 SKF

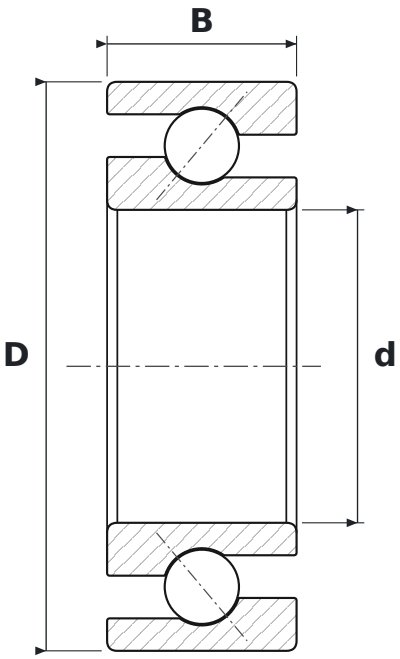

WYMIARY

d	średnica wewnętrzna	**55 mm**
D	średnica zewnętrzna	**100 mm**
B	szerokość	**33,3 mm**

CO ZNACZY OZNACZENIE 3211 ATN9

A	łożysko dwurzędowe bez otworów do wprowadzania kulek; w łożysku jednorzędowym kąt działania 30°
TN9	koszyk z poliamidu PA66 wzmocnionego włóknem szklanym (SKF)

PARAMETRY

Producent	**SKF**
Symbol producenta	**3211 ATN9**
Elementy toczne	**łożysko kulkowe dwurzędowe**
Masa	**0,922 kg**