Łożysko kulkowe skośne 3211-B-2RS-TV-C3 NKE

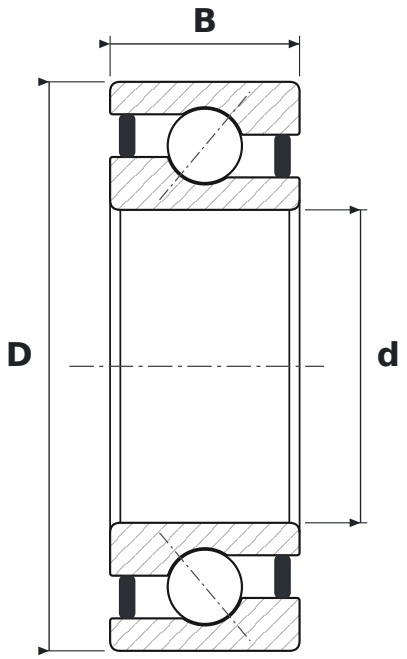

WYMIARY

d	średnica wewnętrzna	**55 mm**
D	średnica zewnętrzna	**100 mm**
B	szerokość	**33,3 mm**

CO ZNACZY OZNACZENIE 3211-B-2RS-TV-C3

B	kąt działania 40°
2RS	uszczelnienia gumowe stykowe, dwustronne
TV	koszyk poliamidowy z włóknem szklanym (FAG)
C3	luz promieniowy zwiększony

PARAMETRY

Producent	**NKE**
Symbol producenta	**3211-B-2RS-TV-C3**
Elementy toczne	**łożysko kulkowe dwurzędowe**