Łożysko kulkowe skośne 3211 B-2ZTV NKE

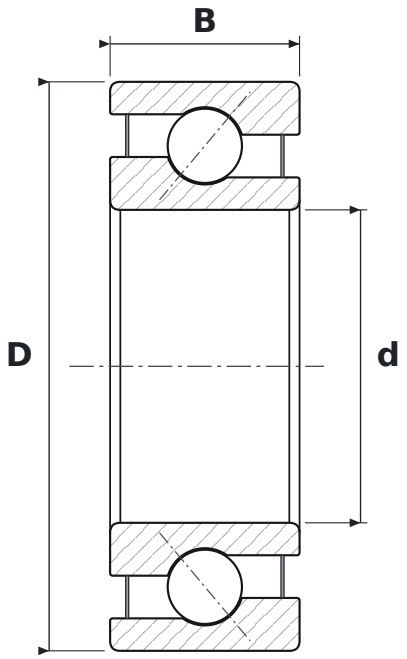

WYMIARY

d	średnica wewnętrzna	**55 mm**
D	średnica zewnętrzna	**100 mm**
B	szerokość	**33,3 mm**

CO ZNACZY OZNACZENIE 3211 B-2ZTV

B	kąt działania 40°
2Z	blaszki ochronne, dwustronne
TV	koszyk poliamidowy z włóknem szklanym (FAG)

PARAMETRY

Producent	**NKE**
Symbol producenta	**3211 B-2ZTV**
Elementy toczne	**łożysko kulkowe dwurzędowe**
Masa	**1 kg**