Łożysko kulkowe skośne 3211-B-D-XL-2HRS FAG

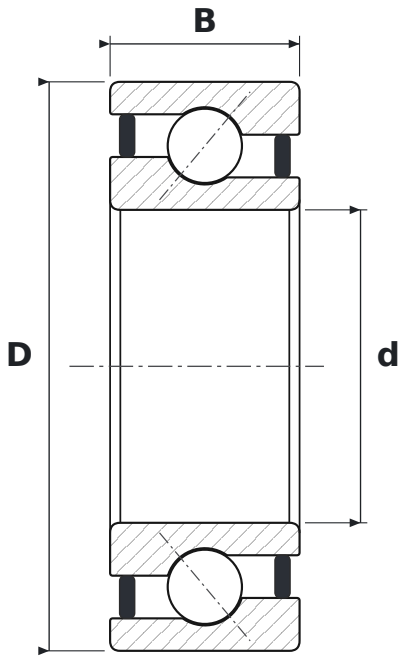

WYMIARY

d	średnica wewnętrzna	**55 mm**
D	średnica zewnętrzna	**100 mm**
B	szerokość	**33,3 mm**

CO ZNACZY OZNACZENIE 3211-B-D-XL-2HRS

B	kąt działania 40°
XL	jakość X-life – mniejsza chropowatość i większa dokładność geometryczna bieżni, wyższa nośność i trwałość
2HRS	uszczelnienia wargowe stykowe (NBR), dwustronne – warga przylega osiowo

PARAMETRY

Producent	**FAG**
Symbol producenta	**3211-B-D-XL-2HRS**
Elementy toczne	**łożysko kulkowe dwurzędowe**
Masa	**0,98 kg**