Łożysko kulkowe skośne 3212 A-2RS1 SKF

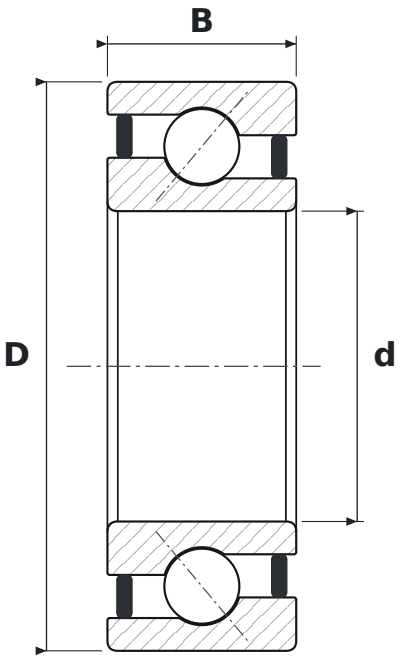

WYMIARY

d	średnica wewnętrzna	**60 mm**
D	średnica zewnętrzna	**110 mm**
B	szerokość	**36,5 mm**

CO ZNACZY OZNACZENIE 3212 A-2RS1

A	łożysko dwurzędowe bez otworów do wprowadzania kulek; w łożysku jednorzędowym kąt działania 30°
2RS1	uszczelnienia stykowe z kauczuku NBR wzmocnione blachą stalową, dwustronne

PARAMETRY

Producent	**SKF**
Symbol producenta	**3212 A-2RS1**
Elementy toczne	**łożysko kulkowe dwurzędowe**