Angular contact ball bearing 3212 A2ZMT33 SKF

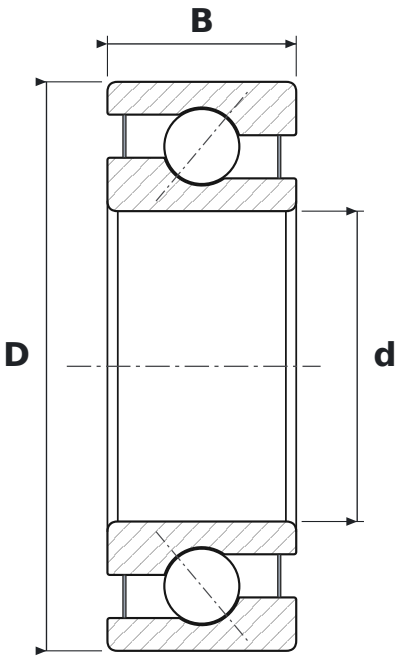

DIMENSIONS

d	bore diameter	**60 mm**
D	outside diameter	**110 mm**
B	width	**36.5 mm**

WHAT 3212 A2ZMT33 MEANS

A	łożysko dwurzędowe bez otworów do wprowadzania kulek; w łożysku jednorzędowym kąt działania 30°
2Z	steel shields, both sides
MT33	smar: mydło litowe, olej mineralny, NLGI 3

SPECIFICATIONS

Manufacturer	**SKF**
Manufacturer designation	**3212 A2ZMT33**
Rolling elements	**double-row ball bearing**
Mass	**1.279 kg**