Łożysko kulkowe skośne 3212 AC3 SKF

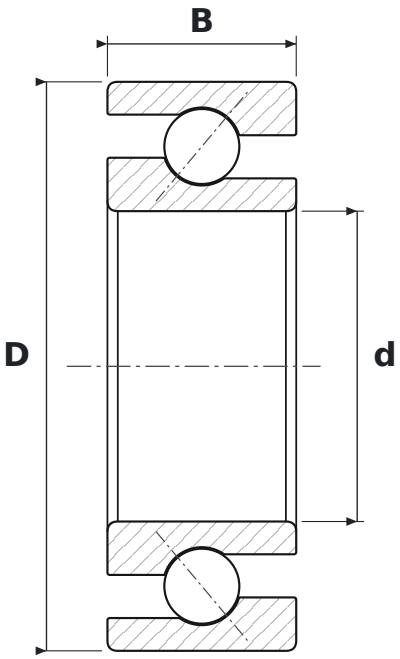

WYMIARY

d	średnica wewnętrzna	**60 mm**
D	średnica zewnętrzna	**110 mm**
B	szerokość	**36,5 mm**

CO ZNACZY OZNACZENIE 3212 AC3

A	łożysko dwurzędowe bez otworów do wprowadzania kulek; w łożysku jednorzędowym kąt działania 30°
C3	luz osiowy większy od normalnego

PARAMETRY

Producent	**SKF**
Symbol producenta	**3212 AC3**
Elementy toczne	**łożysko kulkowe dwurzędowe**
Masa	**1,279 kg**