Łożysko kulkowe skośne 3212-B-2RS-TV-C3 NKE

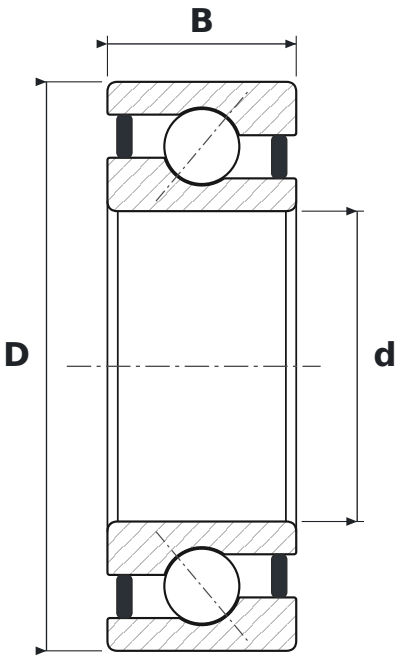

WYMIARY

d	średnica wewnętrzna	**60 mm**
D	średnica zewnętrzna	**110 mm**
B	szerokość	**36,5 mm**

CO ZNACZY OZNACZENIE 3212-B-2RS-TV-C3

B	kąt działania 40°
2RS	uszczelnienia gumowe stykowe, dwustronne
TV	koszyk poliamidowy z włóknem szklanym (FAG)
C3	luz promieniowy zwiększony

PARAMETRY

Producent	**NKE**
Symbol producenta	**3212-B-2RS-TV-C3**
Elementy toczne	**łożysko kulkowe dwurzędowe**