Łożysko kulkowe skośne 3212 B-2RSTV NKE

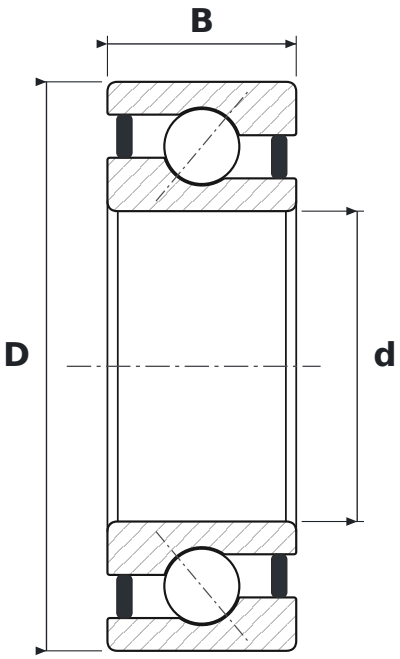

WYMIARY

d	średnica wewnętrzna	**60 mm**
D	średnica zewnętrzna	**110 mm**
B	szerokość	**36,5 mm**

CO ZNACZY OZNACZENIE 3212 B-2RSTV

B	kąt działania 40°
2RS	uszczelnienia gumowe stykowe, dwustronne
TV	koszyk poliamidowy z włóknem szklanym (FAG)

PARAMETRY

Producent	**NKE**
Symbol producenta	**3212 B-2RSTV**
Elementy toczne	**łożysko kulkowe dwurzędowe**