Angular contact ball bearing 3212-B-D-XL-TVH-2Z FAG

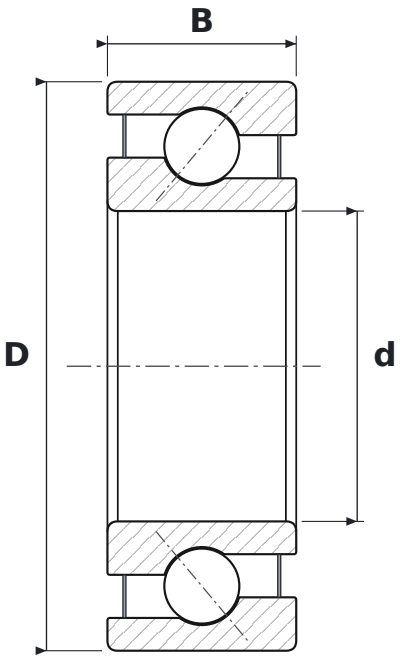

DIMENSIONS

d	bore diameter	**60 mm**
D	outside diameter	**110 mm**
B	width	**36.5 mm**

WHAT 3212-B-D-XL-TVH-2Z MEANS

B	40° contact angle
XL	jakość X-life – mniejsza chropowatość i większa dokładność geometryczna bieżni, wyższa nośność i trwałość
TVH	solid polyamide cage (FAG)
2Z	steel shields, both sides

SPECIFICATIONS

Manufacturer	**FAG**
Manufacturer designation	**3212-B-D-XL-TVH-2Z**
Rolling elements	**double-row ball bearing**