Angular contact ball bearing 3212-BD-XL-TVH-L285 FAG

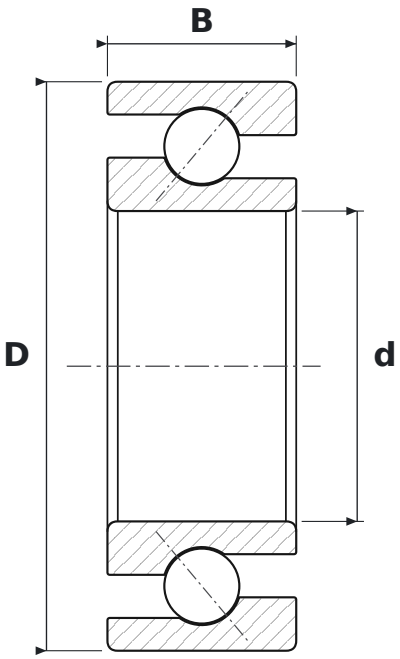

DIMENSIONS

d	bore diameter	**60 mm**
D	outside diameter	**110 mm**
B	width	**36.5 mm**

WHAT 3212-BD-XL-TVH-L285 MEANS

BD	zmieniona konstrukcja wewnętrzna: kąt działania 30°, bez otworów wsypowych (łożyska dwurzędowe 32, 33)
XL	jakość X-life – mniejsza chropowatość i większa dokładność geometryczna bieżni, wyższa nośność i trwałość
TVH	solid polyamide cage (FAG)
L285	smar premium o niskiej głośności (mydło litowe, olej mineralny), od −20 do +120 °C

SPECIFICATIONS

Manufacturer	**FAG**
Manufacturer designation	**3212-BD-XL-TVH-L285**
Rolling elements	**double-row ball bearing**