Angular contact ball bearing 3212-B-D-XL-2HRS FAG

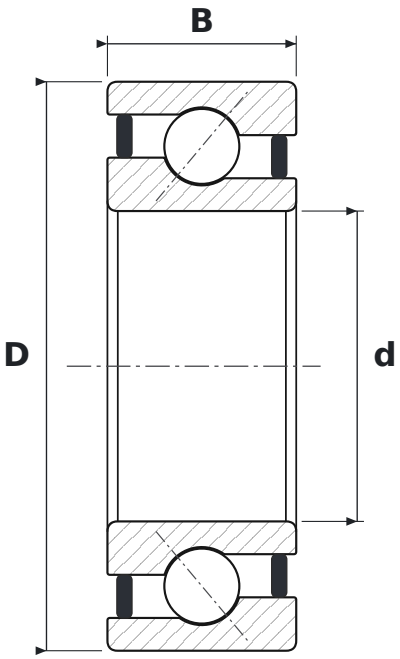

DIMENSIONS

d	bore diameter	**60 mm**
D	outside diameter	**110 mm**
B	width	**36.5 mm**

WHAT 3212-B-D-XL-2HRS MEANS

B	40° contact angle
XL	jakość X-life – mniejsza chropowatość i większa dokładność geometryczna bieżni, wyższa nośność i trwałość
2HRS	uszczelnienia wargowe stykowe (NBR), dwustronne – warga przylega osiowo

SPECIFICATIONS

Manufacturer	**FAG**
Manufacturer designation	**3212-B-D-XL-2HRS**
Rolling elements	**double-row ball bearing**