Łożysko kulkowe skośne 3212 BD2HRSTC3 FAG

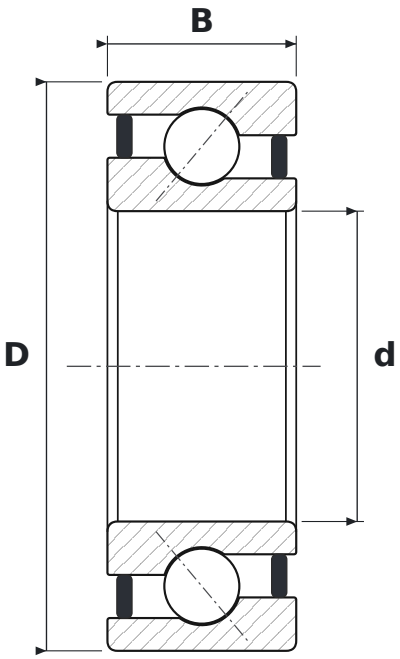

WYMIARY

d	średnica wewnętrzna	**60 mm**
D	średnica zewnętrzna	**110 mm**
B	szerokość	**36,5 mm**

PARAMETRY

Producent	**FAG**
Symbol producenta	**3212 BD2HRSTC3**
Elementy toczne	**łożysko kulkowe dwurzędowe**
B	**kąt działania 40°**
2RS	**uszczelnienia gumowe stykowe, dwustronne**
C3	**luz promieniowy zwiększony**
Masa	**1,25 kg**