Łożysko kulkowe skośne 3212-B-D-XL-TVH-2Z-C3 FAG

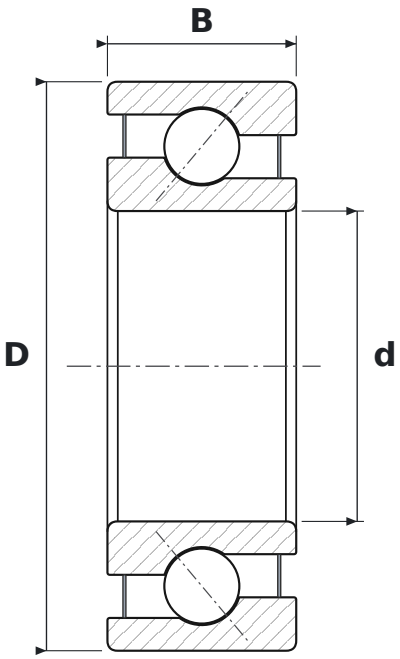

WYMIARY

d	średnica wewnętrzna	**60 mm**
D	średnica zewnętrzna	**110 mm**
B	szerokość	**36,5 mm**

CO ZNACZY OZNACZENIE 3212-B-D-XL-TVH-2Z-C3

B	kąt działania 40°
XL	jakość X-life – mniejsza chropowatość i większa dokładność geometryczna bieżni, wyższa nośność i trwałość
TVH	koszyk poliamidowy masywny (FAG)
2Z	blaszki ochronne, dwustronne
C3	luz promieniowy zwiększony

PARAMETRY

Producent	**FAG**
Symbol producenta	**3212-B-D-XL-TVH-2Z-C3**
Elementy toczne	**łożysko kulkowe dwurzędowe**
Masa	**1,24 kg**