Angular contact ball bearing 3212-B-D-XL-TVH-C3 FAG

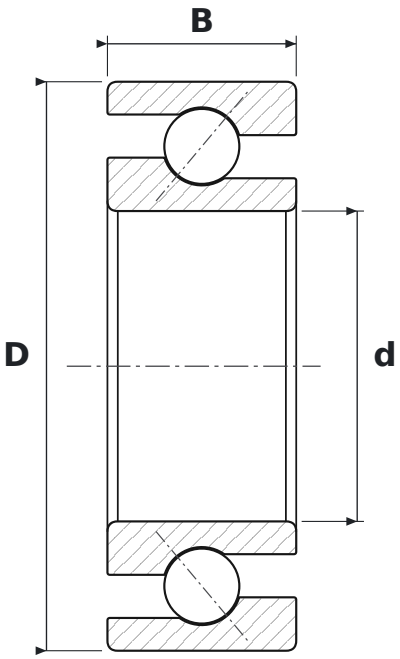

DIMENSIONS

d	bore diameter	**60 mm**
D	outside diameter	**110 mm**
B	width	**36.5 mm**

WHAT 3212-B-D-XL-TVH-C3 MEANS

B	40° contact angle
XL	jakość X-life – mniejsza chropowatość i większa dokładność geometryczna bieżni, wyższa nośność i trwałość
TVH	solid polyamide cage (FAG)
C3	radial clearance greater than normal

SPECIFICATIONS

Manufacturer	**FAG**
Manufacturer designation	**3212-B-D-XL-TVH-C3**
Rolling elements	**double-row ball bearing**
Mass	**1.25 kg**