Łożysko kulkowe skośne 3212 BTNGC3 NSK

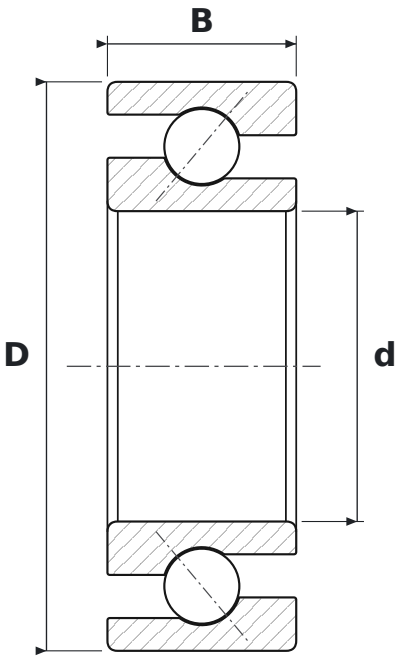

WYMIARY

d	średnica wewnętrzna	**60 mm**
D	średnica zewnętrzna	**110 mm**
B	szerokość	**36,5 mm**

CO ZNACZY OZNACZENIE 3212 BTNGC3

B	kąt działania 40°
TNG	koszyk zatrzaskowy z poliamidu PA66 wzmocnionego włóknem szklanym
C3	luz promieniowy zwiększony

PARAMETRY

Producent	**NSK**
Symbol producenta	**3212 BTNGC3**
Elementy toczne	**łożysko kulkowe dwurzędowe**