Łożysko kulkowe skośne 3213 B-2ZRTNG NSK

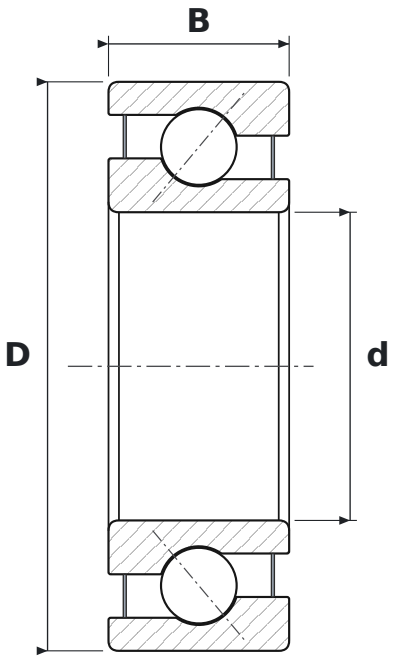

WYMIARY

d	średnica wewnętrzna	**65 mm**
D	średnica zewnętrzna	**120 mm**
B	szerokość	**38,1 mm**

CO ZNACZY OZNACZENIE 3213 B-2ZRTNG

B	kąt działania 40°
2ZR	blaszki ochronne, dwustronne – łożysko skośne dwurzędowe bez rowka w pierścieniu wewnętrznym
TNG	koszyk zatrzaskowy z poliamidu PA66 wzmocnionego włóknem szklanym

PARAMETRY

Producent	**NSK**
Symbol producenta	**3213 B-2ZRTNG**
Elementy toczne	**łożysko kulkowe dwurzędowe**