Łożysko kulkowe skośne 3214-B-TVH-2Z FAG

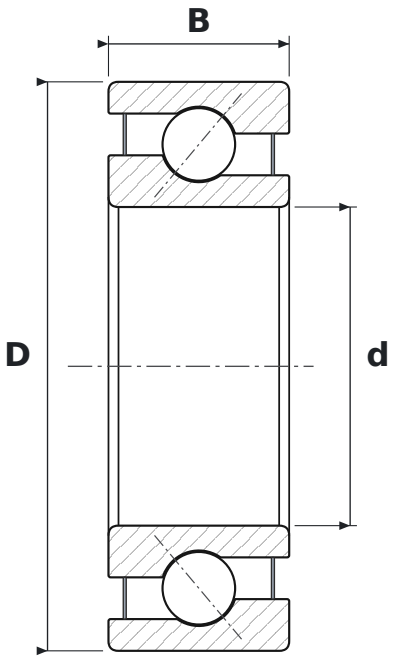

WYMIARY

d	średnica wewnętrzna	**70 mm**
D	średnica zewnętrzna	**125 mm**
B	szerokość	**39,7 mm**

CO ZNACZY OZNACZENIE 3214-B-TVH-2Z

B	kąt działania 40°
TVH	koszyk poliamidowy masywny (FAG)
2Z	blaszki ochronne, dwustronne

PARAMETRY

Producent	**FAG**
Symbol producenta	**3214-B-TVH-2Z**
Elementy toczne	**łożysko kulkowe dwurzędowe**