Łożysko kulkowe skośne 3216-B-TVH-C3 FAG

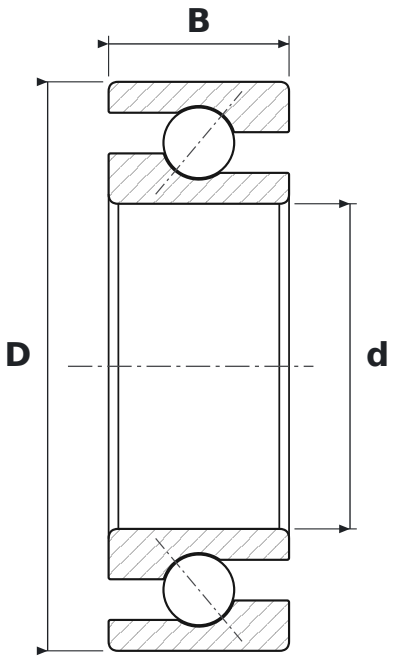

WYMIARY

d	średnica wewnętrzna	**80 mm**
D	średnica zewnętrzna	**140 mm**
B	szerokość	**44,4 mm**

CO ZNACZY OZNACZENIE 3216-B-TVH-C3

B	kąt działania 40°
TVH	koszyk poliamidowy masywny (FAG)
C3	luz promieniowy zwiększony

PARAMETRY

Producent	**FAG**
Symbol producenta	**3216-B-TVH-C3**
Elementy toczne	**łożysko kulkowe dwurzędowe**
Masa	**2,4 kg**