Łożysko kulkowe skośne 3217 A SKF

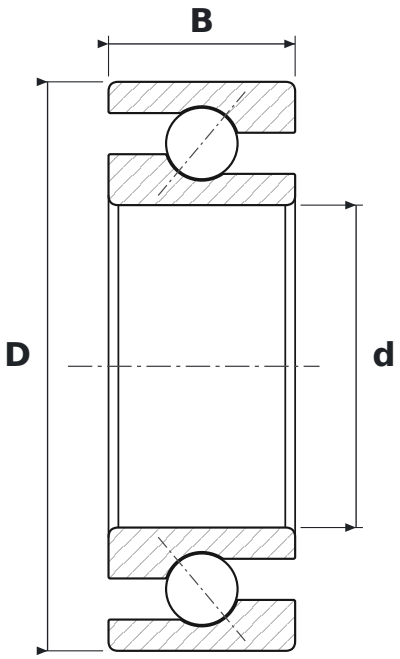

WYMIARY

d	średnica wewnętrzna	**85 mm**
D	średnica zewnętrzna	**150 mm**
B	szerokość	**49,2 mm**

PARAMETRY

Producent	**SKF**
Symbol producenta	**3217 A**
Elementy toczne	**łożysko kulkowe dwurzędowe**
Uszczelnienie	**otwarte – bez uszczelnień**
Luz promieniowy	**CN – normalny**
Masa	**3,03 kg**